# GEBRAUCHSANLEITUNG
# INSTRUCTIONS
# INSTRUCTIONS
# INSTRUCCIONES
# ISTRUZIONI


*less'n'more GmbH*
*Scheidtweilerstrasse 79*
*D-50933 Köln*

*Tel.: +49 (0)221-999844-80*
*Fax: +49 (0)221-999844-88*

*info@less-n-more.com*
*www.next.design*
*www.less-n-more.com*


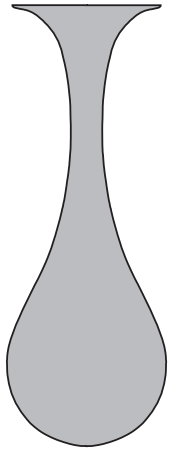

## DROP-1L

CE ⧈ (F) IP20 E27 max. 100W

**LEBENSGEFAHR!** Stromkreis abschalten und gegen Wiedereinschalten sichern! ***SICHERHEITSHINWEISE*** beachten!

**DANGER TO LIFE!** Disconnect power supply and secure it against inadvertent reconnection! Observe ***SAFETY INSTRUCTIONS***!

**RISQUE DE MORT!** Couper le circuit de courant et bloquer contre la remise en marche! Respecter les ***NOTICES DE SÉCURITÉ***!

**PELIGRO DE MUERTE!** Desconectar el circuito eléctrico y asegurarlo contra una nueva conexión! Observar las ***INDICACIONES DE SEGURIDAD***!

**PERICOLO DI MORTE!** Disinserire l'alimentazione elettrica e assicurare contro la riaccensione! Osservare le ***INDICAZIONI DI SICUREZZA***!

Stand 01 / 2021

**1**

4 x

Bohrlöcher /
Drilling holes: 6mm

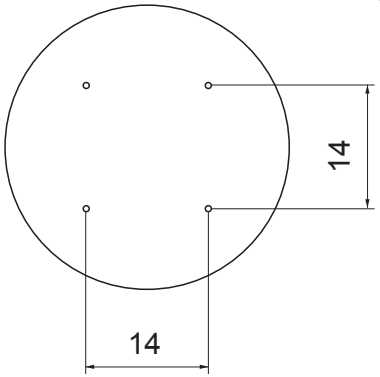


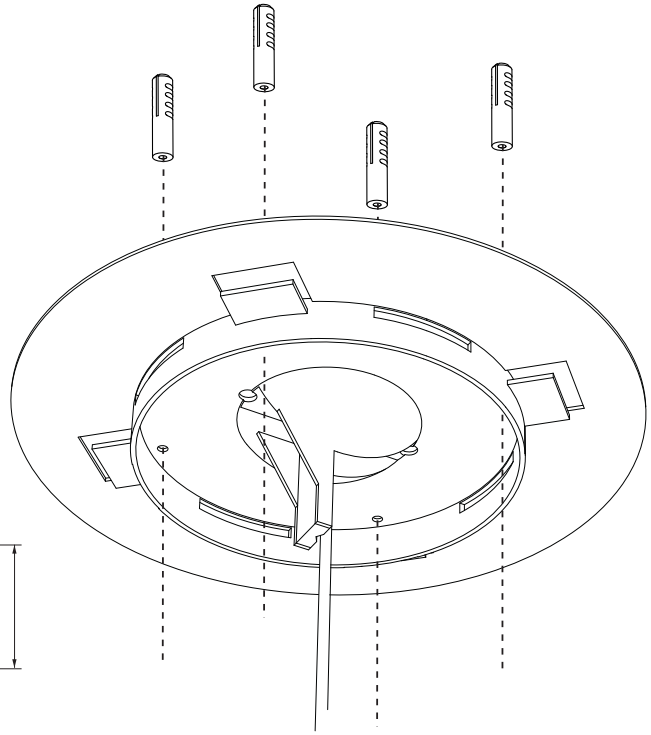

**2**

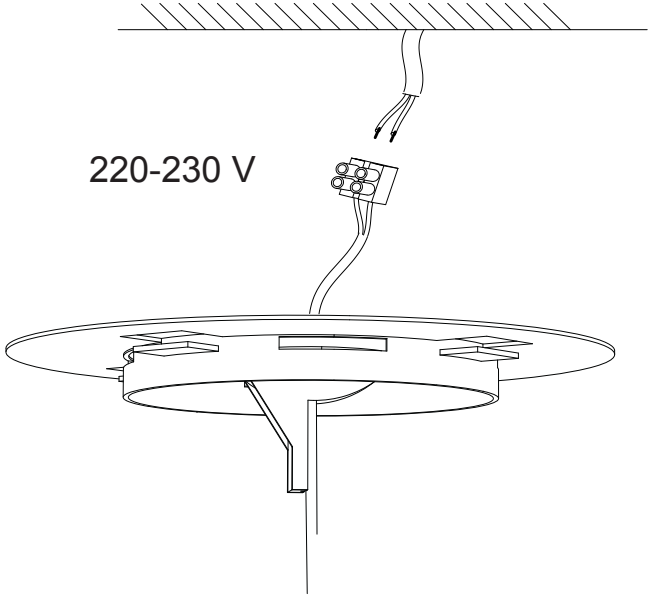


**3**

4 x

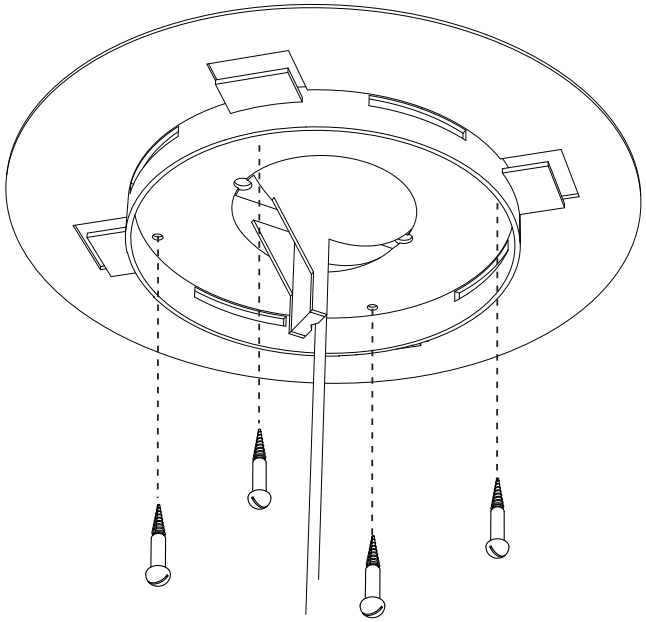

**4**

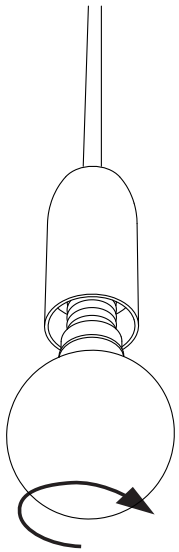
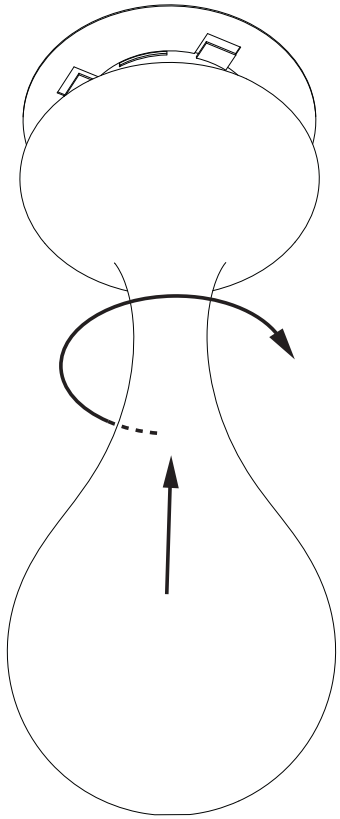
**5**