WG0501 Smoothy 1.0

Istruzioni per l'installazione - *Installation instructions*

Made in Italy

L&L Luce&Light

CE mm Ø48

WG0501: MOLLA PER FISSAGGIO SMOOTHY 1.0

Spring for recessed mounting

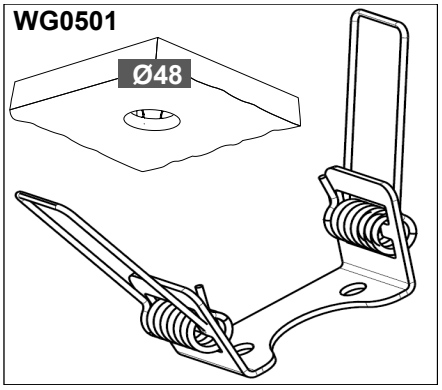

B (mm)	X (mm)	S (mm)	H min (mm)
Ø48	60min	0≥25	110

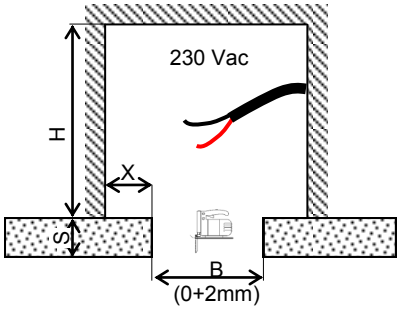

Overall volume

Volume per dissipazione
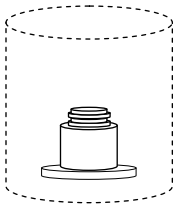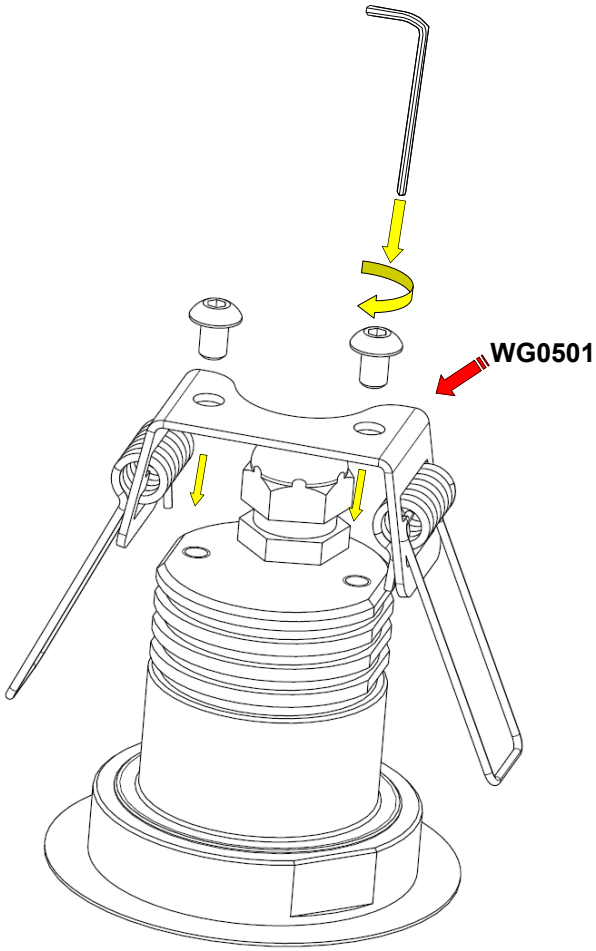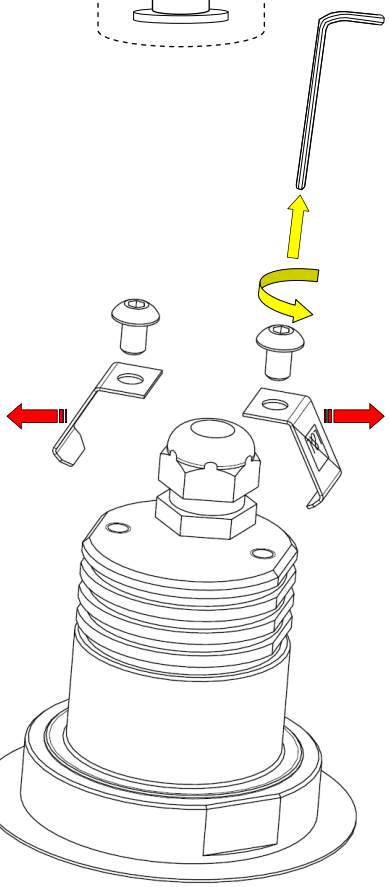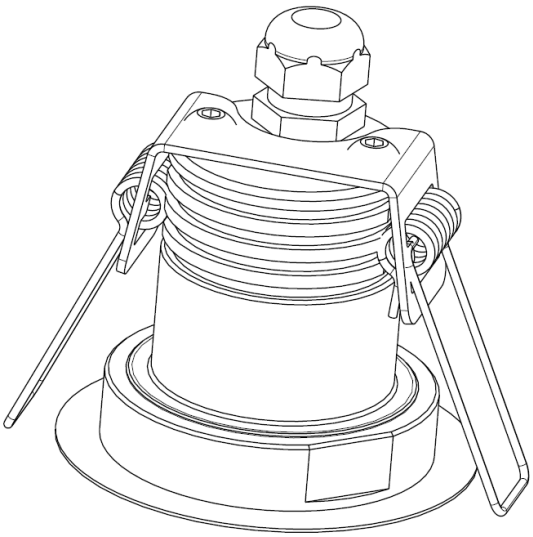
Ø180x110mm