Das Produkt entspricht den Richtlinien der Europäischen Gemeinschaft

Montageanleitung - Instandhaltung **D03-tortuga/E27**

NOTA BENE: Vorliegende Montageanleitungen müssen auf jeden Fall dem Endverbraucher übergeben werden, damit dieser über die korrekten Wartungs- und Lampenaustauschmodalitäten informiert ist. Jegliches Aufbrechen und/oder Änderung der Leuchte ist verboten. Die Leuchte muss wie geliefert und entsprechend den anlagentechnischen Landesvorschriften montiert und verwendet werden. Nichtentsprechende Installationen führen zum Verfall von jeglicher Garantie. Das Unternehmen übernimmt keine Verantwortung für Schäden, die durch fehlerhafte Montage verursacht sind.

(Abb.1)

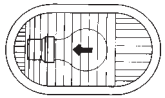

Aussendung von symmetrischem Licht

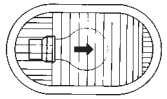

Asymmetrische Aussendung in Pfeilrichtung

Eigenschaften - Bedeutung der Symbole auf dem Typenschild:
Leuchte für den Innen - sowie den Aussenbereich geeignet
Montage auf Wand, Decke, Ständer Höhe 90cm

IP65 Absolut staubdicht
Schutz gegen Wasserstrahlen aus allen Richtungen

Geeignet für Montage auf normal entflammbaren Befestigungsflächen

Klasse I mit Schutzleiteranschluss

Marke ENEC
European Norms Electrical Certification

Das Entsorgen im Hausmüll ist verboten!
Bei Ablauf der Lebensdauer bitte beachten:
Abfalltrennung ist Pflicht

(Abb. 2)

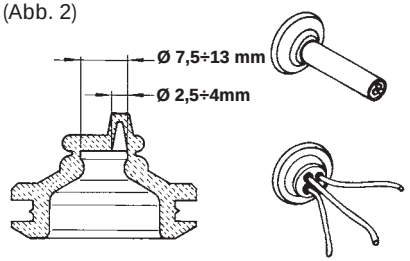

Modell E27

- Um die Lüsterklemme und die Befestigungsöffnungen erreichen zu können, das Chassis abmontieren.

  N.B. Die Position der Glasscheibe im Verhältnis zur Glühlampe beeinflußt die Lichtemission (Abb. 1)

- Der Eingang der Zuleitung muß besonders beachtet werden.
  Bei Außenmontage es ist Pflicht (EN 60598-1; CENELEC HD 516 S1), biegsame dreipoliges Kabel aus Neoprengummi Typ H07RN-F mit Durchmesser zwischen 7,5 und 13mm zu verwenden.
  Andere als hier angeführtes Kabel oder mit Isolierung aus PVC sind nicht zulässig.
  Bei Innenmontage mit einpoligen Kabeln die in Abb. 2 angegebenen Durchmesser einhalten.

- Um die Wasserdichtigkeit zu gewährleisten sind die von uns mitgelieferten Dichtungen in die Befestigungslöcher einzusetzen, 4mm Schrauben verwenden (Abb.3).

- Nach einsetzen der Lampe Leuchte schließen. Dabei auf korrekten Sitz der Dichtung achten. Beim schließen Schrauben vorsichtig und über Kreuz anziehen.

(Abb.3)

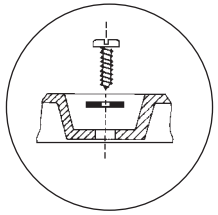

Instandhaltung:

- Bei Austausch der Lampe halten Sie sich bitte streng an die angegebene Leistung. Überprüfen Sie den Zustand der Dichtungen und ersetzen Sie, wenn nötig
- Unterbinden Sie die Anhäufung von Verunreinigungen durch regelmäßige Reinigung

Qualitätskontrolle
Sollten Sie Reklamationen haben, wenden Sie sich an unsere Firma oder an unsere Verkaufsorganisation unter Angabe des Bestelldatums und der Kennummer des Geräts.

CASTALDI
Castaldi Lighting S.p.A.
via Benvenuto Cellini, 8 · 21012 - Cassano Magnago (VA) italy · T +39 0331.706.91 · F +39 0331.706.999
castaldi@castaldilighting.it · www.castaldilluminazione.com

MI/1442 - 6ª edizione - 03/2013

prodotto rispondente ai requisiti previsti dalle Direttive Comunitarie Europee

istruzioni di montaggio - manutenzione **D03-tortuga/E27**

NOTA BENE: Le presenti istruzioni di montaggio devono obbligatoriamente essere consegnate all'utente finale affinché conosca le corrette modalità di manutenzione e ricambio lampada. È vietata qualsiasi manomissione e/o trasformazione dell'apparecchio che deve essere installato e utilizzato: così come fornito e in conformità alle Norme Impianti Nazionali. Installazioni non conformi fanno decadere ogni forma di garanzia, l'Azienda non risponde dei danni causati da un errato montaggio.

(fig.1)

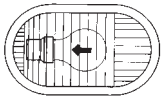

freccia verso lo zoccolo
emissione di luce simmetrica

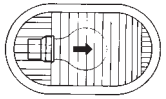

freccia opposta allo zoccolo
emissione asimmetrica nel senso della freccia

Caratteristiche apparecchio - significato dei simboli riportati in etichetta:
apparecchio idoneo per funzionamento in ambienti esterni ed interni
montaggio a parete-soffitto-colonna h 90cm

IP65 apparecchio totalmente protetto contro la polvere
apparecchio protetto contro i getti d'acqua provenienti da ogni direzione

apparecchio idoneo per montaggio su superfici normalmente infiammabili

Classe I isolamento semplice
è richiesta la messa a terra di protezione

approvazione ENEC
European Norms Electrical Certification

è vietato lo smaltimento come rifiuto urbano
è obbligatoria la raccolta separata a fine vita del prodotto
"Consorzio di appartenenza RAEE: Ecolight.
Registro Nazionale dei Produttori N°: IT08010000000166 "

(fig.2)

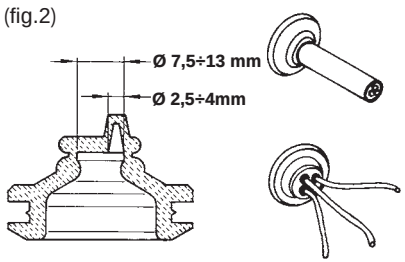

Modello E27

- per accedere al morsetto ed ai fori di fissaggio smontare il telaio.

  N.B. la posizione del vetro rispetto alla lampada influenza l'emissione di luce (fig.1)

- particolare attenzione va riservata all'ingresso linea.
  In caso di montaggio all'esterno é obbligatorio utilizzare (CEI EN 60598-1; CEI 20-40/CENELEC HD 516 S1) cavo tripolare flessibile in gomma neoprene tipo H07RN-F con diametro compreso tra 7,5 e 13mm. Non sono ammessi cavi con isolamento in PVC o diversi da quello qui precisato
  In caso di montaggio all'interno con cavi unipolari rispettare i diametri indicati in (fig. 2)

- per garantire la tenuta stagna è indispensabile applicare le guarnizioni da noi fornite sui fori di fissaggio utilizzando viti di diametro 4mm (fig.3).

- montata la lampada chiudere l'apparecchio assicurandosi che la guarnizione sia ben posizionata nella sua sede e stringere le viti in modo equilibrato ed in progressione per un uniforme serraggio.

(fig.3)

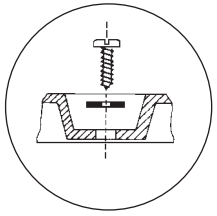

Manutenzione:

- al ricambio lampada attenersi strettamente alla potenza indicata in targa, verificare lo stato delle guarnizioni di tenuta e se necessario sostituirle
- evitare accumuli di sporcizia con periodiche pulizie

Controllo qualità
In caso di reclamo mettersi in contatto con la nostra azienda o con la nostra organizzazione di vendita citando l'ordine di acquisto e il numero di matricola che contrassegna l'apparecchio

CASTALDI
Castaldi Lighting S.p.A.
via Benvenuto Cellini, 8 · 21012 - Cassano Magnago (VA) italy · T +39 0331.706.91 · F +39 0331.706.999
castaldi@castaldilighting.it · www.castaldilluminazione.com

product in compliance with the requirements of the European Community Directories

installation and maintenance sheet **D03-tortuga/E27**

NB: These assembly instructions must be given to end users for correct maintenance and so that they know how to change the bulb. The appliance must not be tampered with or transformed and it must be installed and used as supplied and in compliance with the National Rules on Installations. Any non-compliant installations will invalidate all forms of guarantee. The company cannot be held responsible for damage caused by incorrect assembly.

(fig.1)

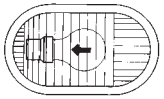

glass arrow towards the lamp socket
symmetrical emission

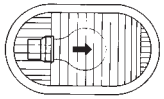

glass arrow opposite lamp socket
asymmetrical emission in arrow direction

Features - meaning of the symbols shown on the label:
suitable for interior and exterior applications
suitable for wall ceiling or column mounting (h 90cm)

IP65 totally dust-proof
jet-proof from any direction

mounting on normally inflammable surfaces allowed

Class I simple insulation: earth required

ENEC approved
European Norms Electrical Certification

getting rid of as urban waste forbidden
separate collection is mandatory when the product is at the end of its life

(fig.2)

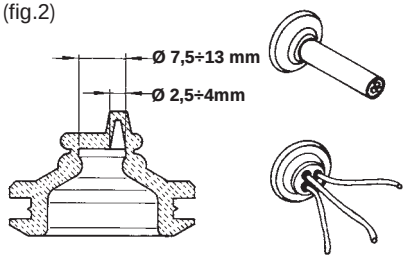

Model E27

- disassemble frame to get at terminal block and fixing holes.

  N.B. the glass position in respect of the lamp affects the light emission (fig.1)

- close attention must be reserved to the line entry.
  For outdoor mounting it is mandatory to use (EN 60598-1; CENELEC HD 516 S1) a three core flexible neoprene rubber cable type H07RN-F with a diameter between 7,5 and 13mm. PVC insulated cables or any cable different from the one here prescribed are not allowed.
  For indoor application with single core wires respect the diameters shown on (fig. 2).

- to guarantee the perfect watertighness it is necessary to put the supplied gaskets on the fixing holes using 4mm diameter screws (fig.3).

- once the lamp is assembled close the fixture making sure that gasket position is dead center in its housing and screws in, one by one and little by little, to close it uniformly.

(fig.3)

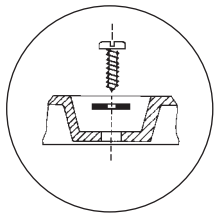

Maintenance:

- when relamping ensure correct lamp wattage,check the gaskets and replace them if necessary
- clean periodically to avoid build up of deposits

Quality control
Should you have any complaint please get in touch with our company or its sales organization. Please give the number of your order as well as the serial number that recognizes the fixture.

Castaldi Lighting S.p.A.
via Benvenuto Cellini, 8 · 21012 - Cassano Magnago (VA) italy · T +39 0331.706.91 · F +39 0331.706.999
castaldi@castaldilighting.it · www.castaldilluminazione.com

produit avec caractéristiques selon les Directives Communautaires Européennes

instructions de montage - manutention **D03-tortuga/E27**

NOTA BENE: Remettre obligatoirement ces instructions de montage à l'usager final pour qu'il connaisse les modalités correctes de maintenance et de remplacement d'ampoule. Toute modification et/ou transformation est interdite sur l'appareil, qui doit être installé et utilisé tel qu'il est fourni et conformément aux Normes d'Installation Nationales. Une installation non conforme provoque la déchéance de toutes formes de garantie et la compagnie ne répondra pas des dommages provoqués par un montage erroné.

(fig.1)

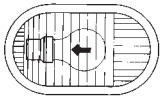

flèche vers la douille
émission de lumière symétrique

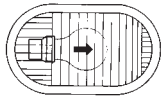

flèche opposée à la douille
émission asymétrique dans le sens de la fléche

Caractéristiques de l'appareil - signification des symboles portés sur l'étiquette:
appareil d'intérieur et extérieur montage mural, plafond, sur colonne h 90cm

IP65 totalement potégé contre la poussière
protégé contre les jets d'eau de toutes les directions

adapté pour utilisation sur des surfaces normalement inflammables

Classe I isolation simple: mise à la terre nécessaire

approuvé par ENEC
European Norms Electrical Certification

il est interdit l'élimination comme ordure urbaine
le rammassage separé est obligatoir lorsque le produit est à la fin de sa vie

(fig.2)

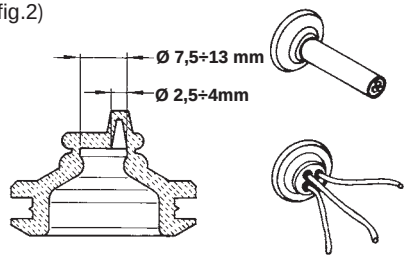

Modèle E27

- pour accéder à la borne et aux trous de fixation, enlever le cadre.

  N.B. la position du verre par rapport à la lampe influence l'émission de la lumière

- il faut faire particulièrement attention à l'entrée d'alimentation.
  En cas d'installation à l'extérieur, il est obligatoire d'utiliser du câble tripolaire flexible en caoutchouc néoprène type H07RN-F (EN 60598-1; CENELEC HD 516 S1) de diamètre compris entre 7,5 et 13mm. Les câbles d'isolation en PVC ou diffèrentes de ce ici précisé ne sont pas admis.
  En cas d'installation à l'intérieur avec du câble unipolaire suivre les diamètres indiqués en (fig.2).

- pour garantir une parfaite étanchéité il est indispensable d'appliquer les joints d'étanchéité fournis sur les trous de fixation, en employant des vis diamètre 4mm (fig.3).

- une fois la lampe montée, fermer l'appareil en s'assurant que le joint soit bien positionné à sa place et serrer les vis de manière équilibrée et en pregression pour un serrage uniforme.

(fig.3)

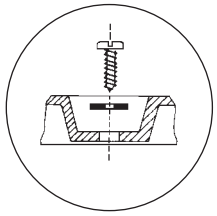

Manutention:

- au changement de la lampe se conformer strictement à la puissance indiquée, vérifier les joints et les changer si nécessaire
- eviter l'accumulation de dépôts de saleté par un nettoyage régulier

Contrôle qualité
Pour toute réclamation, nous vous prions de bien vouloir contacter notre société ou notre organisation de vente, en citant le numéro de commande et le numéro qui contremarque l'appareil.

Castaldi Lighting S.p.A.
via Benvenuto Cellini, 8 · 21012 - Cassano Magnago (VA) italy · T +39 0331.706.91 · F +39 0331.706.999
castaldi@castaldilighting.it · www.castaldilluminazione.com

Das Produkt entspricht den Richtlinien der Europäischen Gemeinschaft

Montageanleitung - Instandhaltung **D03-tortuga/F**

NOTA BENE: Vorliegende Montageanleitungen müssen auf jeden Fall dem Endverbraucher übergeben werden, damit dieser über die korrekten Wartungs- und Lampenaustauschmodalitäten informiert ist. Jegliches Aufbrechen und/oder Änderung der Leuchte ist verboten. Die Leuchte muss wie geliefert und entsprechend den anlagentechnischen Landesvorschriften montiert und verwendet werden. Nichtentsprechende Installationen führen zum Verfall von jeglicher Garantie. Das Unternehmen übernimmt keine Verantwortung für Schäden, die durch fehlerhafte Montage verursacht sind.

Abb.1

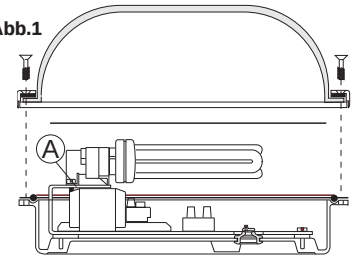

Eigenschaften - Bedeutung der Symbole auf dem Typenschild:
Leuchte für den Innen - sowie den Aussenbereich geeignet
Montage auf Wand, Decke, Ständer Höhe 90cm

IP65 Absolut staubdicht
Schutz gegen Wasserstrahlen aus allen Richtungen

Geeignet für Montage auf normal entflammbaren Befestigungsflächen

Klasse I mit Schutzleiteranschluss

Marke ENEC - European Norms Electrical Certification

Das Entsorgen im Hausmüll ist verboten!
Bei Ablauf der Lebensdauer bitte beachten:
Abfalltrennung ist Pflicht

Installation:

- Um die Lüsterklemme und die Befestigungsöffnungen erreichen zu können, das Chassis abmontieren und den Reflektor abnehmen, indem man die beiden Schrauben (A) löst (Abb.1)
- Es ist Pflicht (EN 60598-1; CENELEC HD 516 S1), biegsame dreipoliges Kabel aus Neoprengummi Typ H07RN-F mit Durchmesser zwischen 7,5 und 13mm zu verwenden. Es sind keine Kabel mit PVC - Isolierung oder mit externem Hülsen aus PVC, jedenfalls anderen als die hier angeführte Kabeltype zulässig. Im Falle einer Innenmontage mit einpoligen Kabeln benutzen Sie bitte Kabel mit einem Gesamtdurchmesser zwischen 2,5 und 4mm. (Abb 2).
- Um die Wasserdichtigkeit zu gewährleisten sind die von uns mitgelieferten Dichtungen in die Befestigungslöcher einzusetzen, 4mm Schrauben verwenden (Abb.3).
- Den Reflektor wieder aufsetzen und mit den Schrauben (A) befestigen. Lampe installieren. Danach den Apparat schließen und dabei überprüfen, ob die Dichtung hermetisch schliesst. Schrauben gleichmässig und mit zunehmendem Druck anziehen, um eine sichere Befestigung zu gewährleisten (Abb.1).

Abb.2

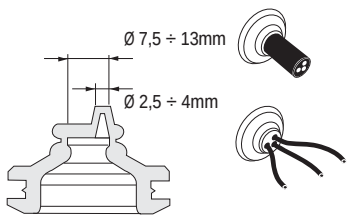

Lampenaustausch - Wartung:

- Ersetzen Sie die Lampe rechtzeitig am Ende ihrer Funktionsdauer und beachten Sie dabei auf dem Schild ausgegebene Leistung und Typ. Die den Lampen beigelegten Gebrauchsanweisungen aufmerksam lesen und beachten. Bevor Sie das Gerät offnen, müssen Sie gründlich reinigen. Verformte oder nicht in einwandfreiem Zustand befindliche Dichtungen müssen ausgetauscht werden.
- Das Glas der Leuchte sowie alle Aussenflächen des Gerätes müssen regelmässig gereinigt werden, so dass Ablagerungen von Erde oder Schmutz ausgeschlossen sind. Eventuell auf dem Glas präsente Kalkablagerungen können mit einem Schaber entfernt werden. Die o.a. Ablagerungen beinhalten die Gefahr einer Überhitzung und verhindern die Vorschriftsmässige Lichtabstrahlung und Wärmedissipation.

Abb.3

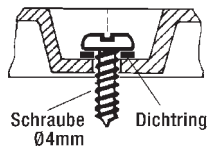

Qualitätskontrolle
Sollten Sie Reklamationen haben, wenden Sie sich an unsere Firma oder an unsere Verkaufsorganisation unter Angabe des Bestelldatums und der Kennummer des Geräts.

Castaldi Lighting s.r.l.
via Benvenuto Cellini, 8 · 21012 - Cassano Magnago (VA) italy · T +39 0331.706.91 · F +39 0331.706.999
castaldi@castaldilighting.it · www.castaldilluminazione.com

MI/1441 - 11ª edizione - 04/2012

prodotto rispondente ai requisiti previsti dalle Direttive Comunitarie Europee

istruzioni di montaggio - manutenzione **D03-tortuga/F**

NOTA BENE: Le presenti istruzioni di montaggio devono obbligatoriamente essere consegnate all'utente finale affinché conosca le corrette modalità di manutenzione e ricambio lampada. È vietata qualsiasi manomissione e/o trasformazione dell'apparecchio che deve essere installato e utilizzato: così come fornito e in conformità alle Norme Impianti Nazionali. Installazioni non conformi fanno decadere ogni forma di garanzia, l'Azienda non risponde dei danni causati da un errato montaggio.

fig.1

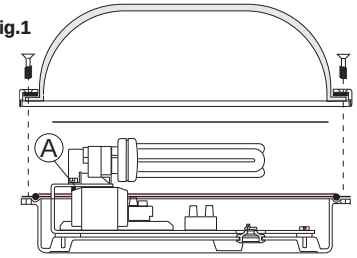

Caratteristiche apparecchio - significato dei simboli riportati in etichetta:
apparecchio idoneo per funzionamento in ambienti esterni ed interni
montaggio a parete-soffitto-colonna h 90cm

IP65 apparecchio totalmente protetto contro la polvere
apparecchio protetto contro i getti d'acqua provenienti da ogni direzione

apparecchio idoneo per montaggio su superfici normalmente infiammabili

Classe I isolamento semplice
è richiesta la messa a terra di protezione

approvazione ENEC - European Norms Electrical Certification

è vietato lo smaltimento come rifiuto urbano
è obbligatoria la raccolta separata a fine vita del prodotto
"Consorzio di appartenenza RAEE: Ecolight.
Registro Nazionale dei Produttori N°: IT08010000000166 "

fig.2

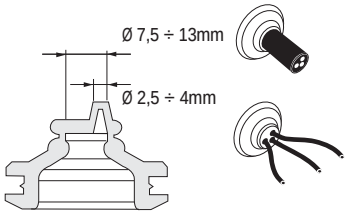

Installazione:

- per accedere al morsetto ed ai fori di fissaggio smontare il telaio e togliere il riflettore allentando le due viti (A) (fig.1).
- é obbligatorio utilizzare (CEI EN 60598-1; CEI 20-40/CENELEC HD 516 S1) cavo tripolare flessibile in gomma neoprene tipo H07RN-F con diametro compreso tra 7,5 e 13 mm. Non sono ammessi cavi isolati in PVC o con guaina esterna in PVC o comunque diversi da quello qui precisato. Solo in caso di montaggio in ambienti interni è permesso utilizzare cavetti unipolari, in tal caso attenersi ai diametri indicati in figura 2 (Ø 2,5 ÷ 4mm).
- per garantire la tenuta stagna è indispensabile applicare le guarnizioni da noi fornite sui fori di fissaggio utilizzando viti di diametro 4mm (fig.3).
- Fissato e collegato l'apparecchio riposizionare il riflettore serrando le viti (A) e montare la lampada; quindi chiudere l'apparecchio assicurandosi che la guarnizione sia ben posizionata nella sua sede stringendo le viti in modo equilibrato ed in progressione per un uniforme serraggio (fig.1).

fig.3

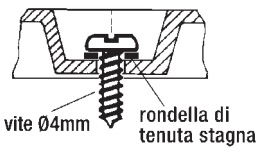

Ricambio lampada - Manutenzione:

- attenersi strettamente al tipo e alla potenza di lampada indicati in targa. Leggere attentamente le istruzioni fornite dal costruttore della lampada per il suo corretto uso. Il ricambio lampada va effettuato con la massima attenzione evitando che possano sporcarsi la guarnizione di tenuta e la battuta d'appoggio relativa. E' quindi necessario, prima di procedere all'apertura dell'apparecchio, pulirlo accuratamente. Se la guarnizione di tenuta si presenta deformata e non in perfette condizioni è necessario sostituirla.
- è essenziale effettuare una periodica pulizia del vetro e della superficie esterna dell'apparecchio su cui non debbono formarsi depositi di terra e sporcizia. Eventuali depositi di calcare incrostati sul vetro vanno eliminati con un raschietto. Tali depositi provocano infatti pericolosi surriscaldamenti impedendo la corretta emissione di luce e la corretta dissipazione termica.

Controllo qualità
In caso di reclamo mettersi in contatto con la nostra azienda o con la nostra organizzazione di vendita citando l'ordine di acquisto e il numero di matricola che contrassegna l'apparecchio.

Castaldi Lighting s.r.l.
via Benvenuto Cellini, 8 · 21012 - Cassano Magnago (VA) italy · T +39 0331.706.91 · F +39 0331.706.999
castaldi@castaldilighting.it · www.castaldilluminazione.com

product in compliance with the requirements of the European Community Directories

installation and maintenance sheet **D03-tortuga/F**

NB: These assembly instructions must be given to end users for correct maintenance and so that they know how to change the bulb. The appliance must not be tampered with or transformed and it must be installed and used as supplied and in compliance with the National Rules on Installations. Any non-compliant installations will invalidate all forms of guarantee. The company cannot be held responsible for damage caused by incorrect assembly.

pict.1

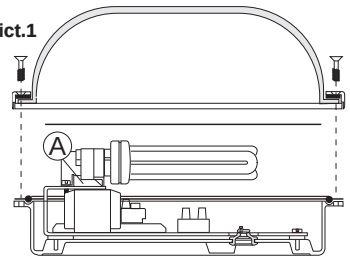

Features - meaning of the symbols shown on the label:
suitable for interior and exterior applications
suitable for wall ceiling or column mounting (h 90cm)

IP65 totally dust-proof
jet-proof from any direction

mounting on normally inflammable surfaces allowed

Class I simple insulation: earth required

ENEC approved
European Norms Electrical Certification

getting rid of as urban waste forbidden
separate collection is mandatory when the product is at the end of its life

Installation:
- disassemble the frame and remove the reflector by loosening the two screws (A) (pict.1) to get at terminal block and fixing holes.
- it is mandatory to use (EN 60598-1; CENELEC HD 516 S1) a three core flexible neoprene rubber cable type H07RN-F with a diameter between 7,5 and 13mm.

  PVC insulated cables or with outer PVC cover or anyhow cable different from the one here prescribed are not allowed.
  Only for indoor applications independent single wires may be used. Respect the diameters as shown on pict.2 (Ø 2,5 ÷ 4mm).
- to guarantee the perfect watertightness it is necessary to put the supplied gaskets on the fixing holes using 4mm diameter screws (pict.3).
- Once asssembled and connected the fixture reset the reflector by tightening the screws (A) and fit the lamp, than close the fixture making sure that gasket position is dead center in its housing and screw the screws in, one by one and little by little, to close it uniformly (pict.1).

pict.2

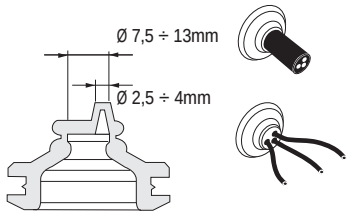

Relamping - Maintenance:
- respect fully type and power of lamp as shown on the label. Read carefully the instructions of the lamp manufacturer for proper lamp use. The relamping must be done with maximum attention avoiding to dirty the sealing gasket and its contact surface. It is therefore necessary before opening the fixture to clean it accurately. If the gasket is damaged, deformed or not in perfect conditions it is necessary to change it.
- it is essential to do a frequent cleaning of the glass and of the outer surface of the fixture to avoid build up of mud and dirtiness resulting in dangerous overheating due to uncorrect light and heat dissipation. Clean carefully the glass screen removing limestone deposits by means of a scraper.

pict.3

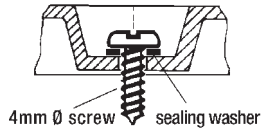

Quality control
Should you have any complaint please get in touch with our company or its sales organization. Please give the number of your order as well as the serial number that recognizes the fixture.

Castaldi Lighting s.r.l.
via Benvenuto Cellini, 8 · 21012 - Cassano Magnago (VA) italy · T +39 0331.706.91 · F +39 0331.706.999
castaldi@castaldilighting.it · www.castaldilluminazione.com

produit avec caractéristiques selon les Directives Communautaires Européennes

instructions de montage - entretien **D03-tortuga/F**

NOTA BENE: Remettre obligatoirement ces instructions de montage à l'usager final pour qu'il connaisse les modalités correctes de maintenance et de remplacement d'ampoule. Toute modification et/ou transformation est interdite sur l'appareil, qui doit être installé et utilisé tel qu'il est fourni et conformément aux Normes d'Installation Nationales. Une installation non conforme provoque la déchéance de toutes formes de garantie et la compagnie ne répondra pas des dommages provoqués par un montage erroné.

fig.1

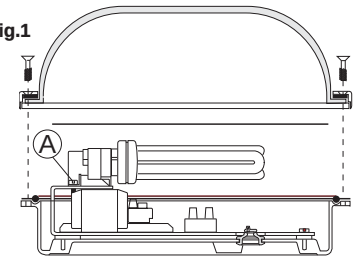

Caractéristiques de l'appareil- signification des symboles portés sur l'étiquette:

appareil d'intérieur et extérieur montage mural, plafond, sur colonne h 90cm

IP65 totalement potégé contre la poussière
protégé contre les jets d'eau de toutes les directions

adapté pour utilisation sur des surfaces normalement inflammables

Classe I isolation simple: mise à la terre nécessaire

approuvé par ENEC - European Norms Electrical Certification

il est interdit l'élimination comme ordure urbaine
le rammassage separé est obligatoir lorsque le produit est à la fin de sa vie

Installation:
- pour accéder à la borne et aux trous de fixation, démonter le cadre et enlever le réflecteur en dévissant partiellement les deux vis (A) (fig.1)
- il est obligatoire d'utiliser du câble tripolaire flexible en caoutchouc néoprène type H07RN-F (EN 60598-1; CENELEC HD 516 S1) de diamètre compris entre 7,5 et 13 mm. Les câbles avec isolation en PVC ou avec gaines externes en PVC ou quand-même différents de ceux ici précisés ne sont pas admis. Seulement pour montage en intérieur, il est possible d'utiliser des câbles unipolaires.
  Dans ce cas suivre les diamètres indiqués en fig.2 (Ø 2,5 ÷ 4 mm).
- pour garantir une parfaite étanchéité il est indispensable d'appliquer les joints d'étanchéité fournis sur les trous de fixation, en employant des vis diamètre 4mm (fig.3).
- Remonter le réflecteur à sa place en serrant les vis (A) et monter la lampe, puis fermer l'appareil en s'assurant que le joint soit bien positionné à sa place et serrer les vis de manière équilibrée et en progression pour un serrage uniforme (fig.1).

fig.2

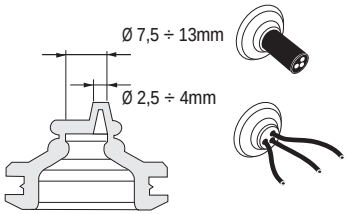

Remplacement de la lampe - Entretien:
- s'en tenir strictement au type et à la puissance de lampe indiqués sur l'étiquette. Lire attentivement les instructions fournies par le constructeur de la lampe pour un usage correct. Le rechange de la lampe doit être effectué avec une très grande attention en évitant de salir le joint et sa base d'appui. Il est donc nécessaire, avant de proceder à l'ouverture de l'appareil, de le nettoyer soigneusement. Si le joint d'étanchéité est déformé et en mauvais état, il est nécessaire de le changer.
- il est indispensable d'effectuer régulièrement un nettoyage du verre et de la surface extérieure de l'appareil sur lesquels il ne doit jamais se former de dépôts de terre ou de saletés. Des possibles dépôts

  de calcaire incrustés sur le verre doivent être enlevés avec un racloir. Ces dépôts provoquent en fait un sur échauffement empéchant une émission correcte de la lumière et une bonne dissipation thermique.

fig.3

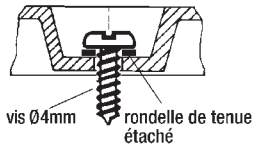

Contrôle qualité
Pour toute réclamation, nous vous prions de bien vouloir contacter notre société ou notre organisation de vente, en citant le numéro de commande et le numéro qui contremarque l'appareil.

Castaldi Lighting s.r.l.
via Benvenuto Cellini, 8 · 21012 - Cassano Magnago (VA) italy · T +39 0331.706.91 · F +39 0331.706.999
castaldi@castaldilighting.it · www.castaldilluminazione.com

MI/1823 - 2ª edizione - 05/2012

CE prodotto rispondente ai requisiti previsti dalle Direttive Comunitarie Europee

istruzioni di montaggio - manutenzione **D03-tortuga/F - Classe II**

NOTA BENE: Le presenti istruzioni di montaggio devono obbligatoriamente essere consegnate all'utente finale affinché conosca le corrette modalità di manutenzione e ricambio lampada. È vietata qualsiasi manomissione e/o trasformazione dell'apparecchio che deve essere installato e utilizzato: così come fornito e in conformità alle Norme Impianti Nazionali. Installazioni non conformi fanno decadere ogni forma di garanzia, l'Azienda non risponde dei danni causati da un errato montaggio.

fig.1

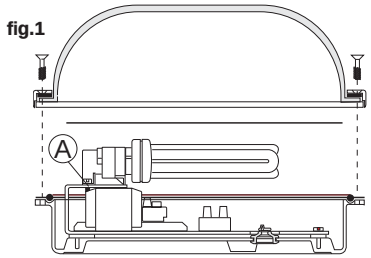

Caratteristiche apparecchio - significato dei simboli riportati in etichetta:
apparecchio idoneo per funzionamento in ambienti esterni ed interni
montaggio a parete-soffitto-colonna h 90cm

IP65 apparecchio totalmente protetto contro la polvere
apparecchio protetto contro i getti d'acqua provenienti da ogni direzione

F apparecchio idoneo per montaggio su superfici normalmente infiammabili

Classe II doppio isolamento - non necessita di messa a terra di protezione

è vietato lo smaltimento come rifiuto urbano
è obbligatoria la raccolta separata a fine vita del prodotto
"Consorzio di appartenenza RAEE: Ecolight.
Registro Nazionale dei Produttori N°: IT08010000000166 "

fig.2

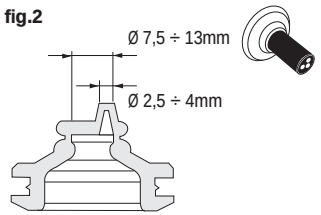

Installazione:
- per accedere al morsetto ed ai fori di fissaggio smontare il telaio e togliere il riflettore allentando le due viti (A) (fig.1).
- é obbligatorio utilizzare (CEI EN 60598-1; CEI 20-40/CENELEC HD 516 S1) cavo bipolare flessibile in gomma neoprene tipo H07RN-F con diametro compreso tra 7,5 e 13 mm. Non sono ammessi cavi isolati in PVC o con guaina esterna in PVC o comunque diversi da quello qui precisato (fig.2).
- calzare i tubetti di protezione sul cavo di alimentazione e connettere al morsetto rispettando le polarità indicate (fig.3). Riposizionare la protezione elettrica sopra al morsetto.
- per garantire la tenuta stagna è indispensabile applicare le guarnizioni da noi fornite sui fori di fissaggio utilizzando viti di diametro 4mm (fig.4).
- Fissato e collegato l'apparecchio riposizionare il riflettore serrando le viti (A) e montare la lampada; quindi chiudere l'apparecchio assicurandosi che la guarnizione sia ben posizionata nella sua sede stringendo le viti in modo equilibrato ed in progressione per un uniforme serraggio (fig.1).

fig.3

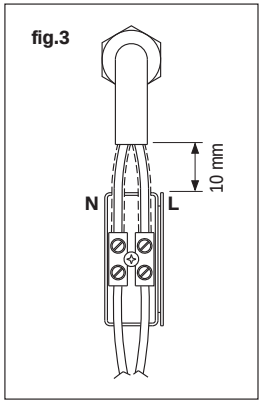

Ricambio lampada - Manutenzione:
- attenersi strettamente al tipo e alla potenza di lampada indicati in targa. Leggere attentamente le istruzioni fornite dal costruttore della lampada per il suo corretto uso. Il ricambio lampada va effettuato con la massima attenzione evitando che possano sporcarsi la guarnizione di tenuta e la battuta d'appoggio relativa. E' quindi necessario, prima di procedere all'apertura dell'apparecchio, pulirlo accuratamente. Se la guarnizione di tenuta si presenta deformata e non in perfette condizioni è necessario sostituirla.
- è essenziale effettuare una periodica pulizia del vetro e della superficie esterna dell'apparecchio su cui non debbono formarsi depositi di terra e sporcizia. Eventuali depositi di calcare incrostati sul vetro vanno eliminati con un raschietto. Tali depositi provocano infatti pericolosi surriscaldamenti impedendo la corretta emissione di luce e la corretta dissipazione termica.

fig.4

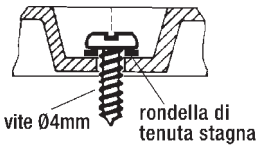

Controllo qualità: In caso di reclamo mettersi in contatto con la nostra azienda o con la nostra organizzazione di vendita citando l'ordine di acquisto e il numero di matricola che contrassegna l'apparecchio.

CASTALDI
Castaldi Lighting s.r.l.
via Benvenuto Cellini, 8 · 21012 - Cassano Magnago (VA) italy · T +39 0331.706.91 · F +39 0331.706.999 castaldi@castaldilighting.it · www.castaldilluminazione.com

CE product in compliance with the requirements of the European Community Directories

installation and maintenance sheet **D03-tortuga/F - Class II**

NB: These assembly instructions must be given to end users for correct maintenance and so that they know how to change the bulb. The appliance must not be tampered with or transformed and it must be installed and used as supplied and in compliance with the National Rules on Installations. Any non-compliant installations will invalidate all forms of guarantee. The company cannot be held responsible for damage caused by incorrect assembly.

pict.1

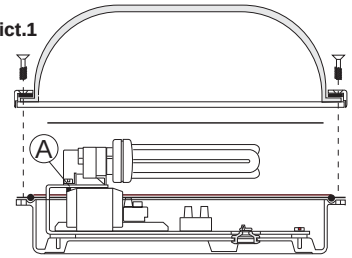

Features - meaning of the symbols shown on the label:
suitable for interior and exterior applications
suitable for wall ceiling or column mounting (h 90cm)

IP65 totally dust-proof
jet-proof from any direction

F mounting on normally inflammable surfaces allowed

Class II double insulation - no earth required

getting rid of as urban waste forbidden
separate collection is mandatory when the product is at the end of its life

pict.2

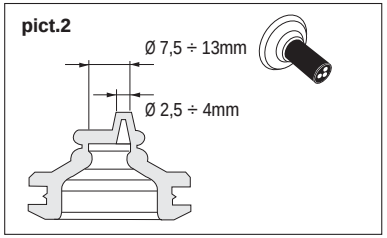

Installation:
- disassemble the frame and remove the reflector by loosening the two screws (A) (pict.1) to get at terminal block and fixing holes.
- it is mandatory to use (EN 60598-1; CENELEC HD 516 S1) a two core flexible neoprene rubber cable type H07RN-F with a diameter between 7,5 and 13mm.
  PVC insulated cables or with outer PVC cover or anyhow cable different from the one here prescribed are not allowed (pict.2).
- apply the silicone sheathes on the feeding wires and connect in compliance with given polarities (pict.3). Replace the cover over the electric terminal.
- to guarantee the perfect watertightness it is necessary to put the supplied gaskets on the fixing holes using 4mm diameter screws (pict.4).
- Once asssembled and connected the fixture reset the reflector by tightening the screws (A) and fit the lamp, than close the fixture making sure that gasket position is dead center in its housing and screw the screws in, one by one and little by little, to close it uniformly (pict.1).

pict.3

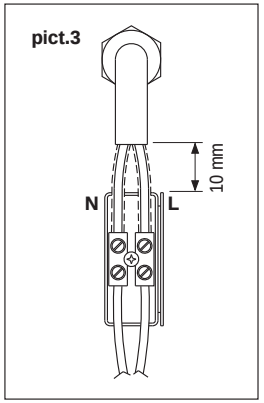

Relamping - Maintenance:
- respect fully type and power of lamp as shown on the label. Read carefully the instructions of the lamp manufacturer for proper lamp use. The relamping must be done with maximum attention avoiding to dirty the sealing gasket and its contact surface. It is therefore necessary before opening the fixture to clean it accurately. If the gasket is damaged, deformed or not in perfect conditions it is necessary to change it.
- it is essential to do a frequent cleaning of the glass and of the outer surface of the fixture to avoid build up of mud and dirtiness resulting in dangerous overheating due to uncorrect light and heat dissipation. Clean carefully the glass screen removing limestone deposits by means of a scraper.

pict.4

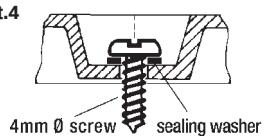

Quality control: Should you have any complaint please get in touch with our company or its sales organization. Please give the number of your order as well as the serial number that recognizes the fixture.

CASTALDI
Castaldi Lighting s.r.l.
via Benvenuto Cellini, 8 · 21012 - Cassano Magnago (VA) italy · T +39 0331.706.91 · F +39 0331.706.999 castaldi@castaldilighting.it · www.castaldilluminazione.com

Montageanleitung - Instandhaltung **D03 - tortuga/P90**

NOTA BENE: Vorliegende Montageanleitungen müssen auf jeden Fall dem Endverbraucher übergeben werden, damit dieser über die korrekten Wartungs- und Lampenaustauschmodalitäten informiert ist.

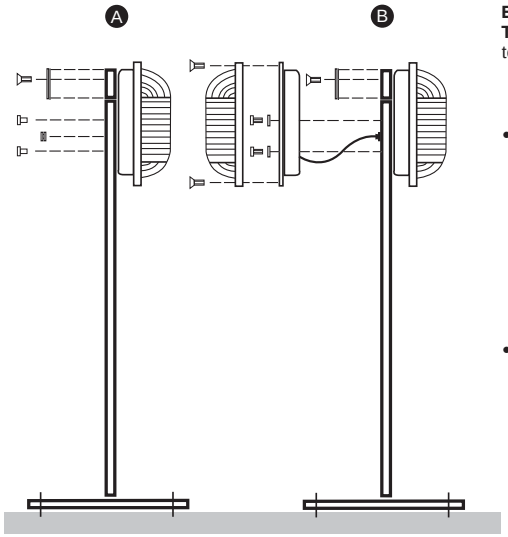

Eigenschaften - Bedeutung der Symbole auf dem Typenschild: Bitte die Montageanleitung der Leuchte tortuga beachten, die jedem Modell beigefügt ist.

- **Einzelmontage (Abb.A)**

  Elektrischen Anschlub durchführen und befestigen unter Verwendung der mitgelieferten Unterlegscheiben. Hintere Bohrlöcher am Mast mit dazuvorgesehenen Stöpseln + Membranen schlieben.

- **Doppelmontage (Abb.B)**

  Nach die Befestigung des ersten Beleuchtungs-körpers ist die elektrische Verbindung des Kabelabschnittes mit der Anschlubklemme durchzuführen Sicherheitsdeckel anzubringen. Elektrischem Anschlub und Montage des zweiten Beleuchtungs-körpers weiterführen.

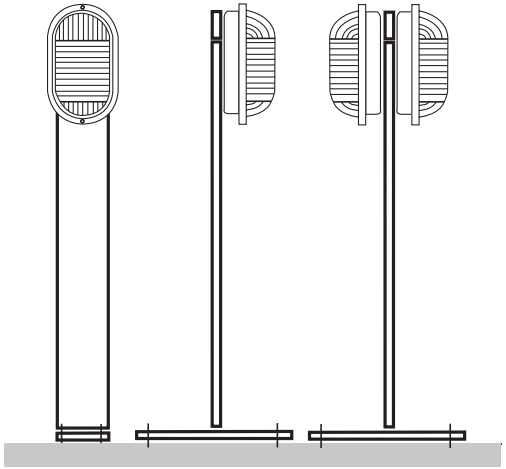

Qualitätskontrolle
Sollten Sie Reklamationen haben, wenden Sie sich an unsere Firma oder an unsere Verkaufsorganisation unter Angabe des Bestelldatums und der Kennummer des Geräts.

Castaldi Lighting s.r.l.
via Benvenuto Cellini, 8 · 21012 - Cassano Magnago (VA) italy · T +39 0331.706.91 · F +39 0331.706.999
castaldi@castaldilighting.it · www.castaldilluminazione.com

MI/1440 - 6ª edizione - 04/2012

istruzioni di montaggio - manutenzione **D03 - tortuga/P90**

NOTA BENE: Le presenti istruzioni di montaggio devono obbligatoriamente essere consegnate all'utente finale affinché conosca le corrette modalità di manutenzione e ricambio lampada.

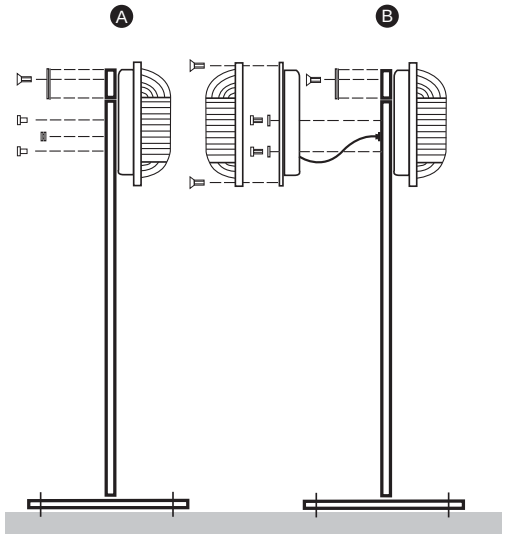

Caratteristiche apparecchio - significato dei simboli riportati in etichetta: riferirsi alle istruzioni dell'apparecchio tortuga nel modello prescelto ad esso allegate.

- **avvertenza per il montaggio singolo (fig.A)**

  eseguire il collegamento elettrico dell'apparecchio allo spezzone di cavo già collegato al palo ed il fissaggio meccanico (assicurarsi di aver utilizzato le apposite rondelle di tenuta, vedi istruzioni apparecchio). Tappare i fori posteriori del palo con i tappini e la membrana dati in dotazione.

- **avvertenza per il montaggio doppio (fig.B)**

  dopo aver montato e collegato il primo apparecchio, prima di fissare il secondo, eseguire la connessione elettrica dello spezzone di cavo con il morsetto posto in testa al palo e chiudere il coperchio. Procedere con il collegamento ed il fissaggio del secondo apparecchio.

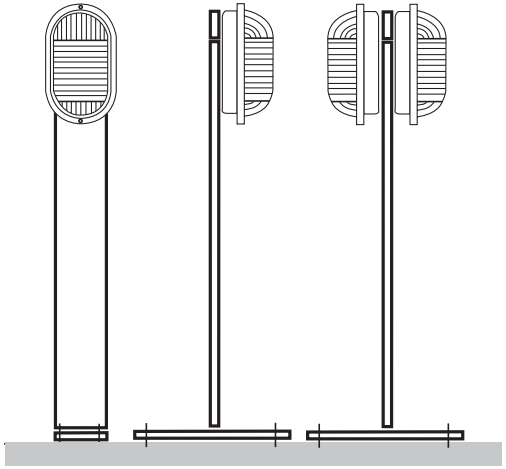

Controllo qualità
In caso di reclamo mettersi in contatto con la nostra azienda o con la nostra organizzazione di vendita citando l'ordine di acquisto e il numero di matricola che contrassegna l'apparecchio.

Castaldi Lighting s.r.l.
via Benvenuto Cellini, 8 · 21012 - Cassano Magnago (VA) italy · T +39 0331.706.91 · F +39 0331.706.999
castaldi@castaldilighting.it · www.castaldilluminazione.com

CE product in compliance with the requirements of the European Community Directories

installation and maintenance sheet **D03 - tortuga/P90**

NB: These assembly instructions must be given to end users for correct maintenance and so that they know how to change the bulb.

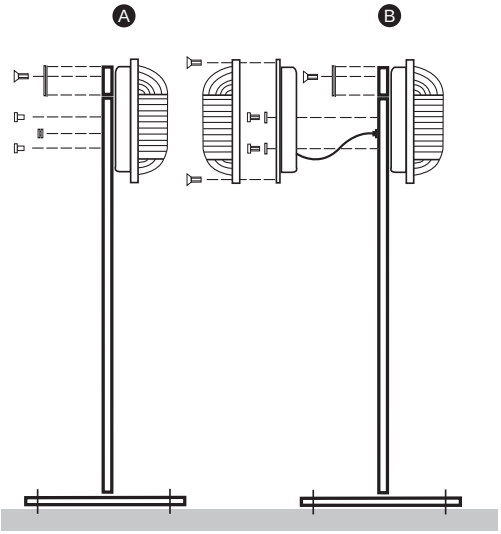

Features - meaning of the symbols shown on the label:
Please refer to the instructions of the fixture tortuga that you find annexed to the chosen model.

- **warnings for single mounting (pict.A)**

  Make electrical connection of fixture to the cable that is already connected to the support. Make mechanical fixing being sure you have used the sealing washers (see fixture istructions).
  Close the back holes of the support with the small plugs and the rubber bushing.

- **warnings for double mounting (pict.B)**

  After having mounted and connected the first fixture, before fixing the second one, make the electrical connection of the cable with the terminal block on the top of the support and close its little door.
  Connect and fix the second fixture.

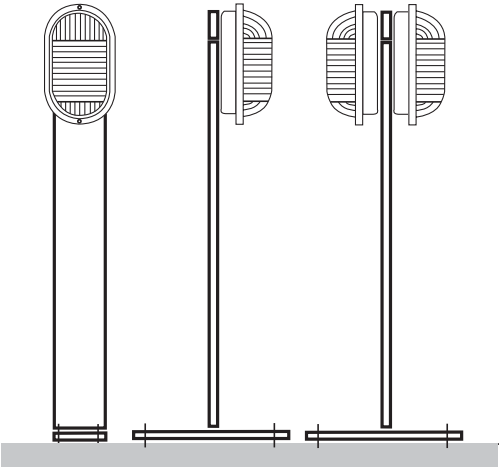

Quality control
Should you have any complaint please get in touch with our company or its sales organization.
Please give the number of your order as well as the serial number that recognizes the fixture.

CASTALDI
Castaldi Lighting s.r.l.
via Benvenuto Cellini, 8 · 21012 - Cassano Magnago (VA) italy · T +39 0331.706.91 · F +39 0331.706.999
castaldi@castaldilighting.it · www.castaldilluminazione.com

CE produit avec caractéristiques selon les Directives Communautaires Européennes

instructions de montage - manutention **D03 - tortuga/P90**

NOTA BENE: Remettre obligatoirement ces instructions de montage à l'usager final pour qu'il connaisse les modalités correctes de maintenance et de remplacement d'ampoule.

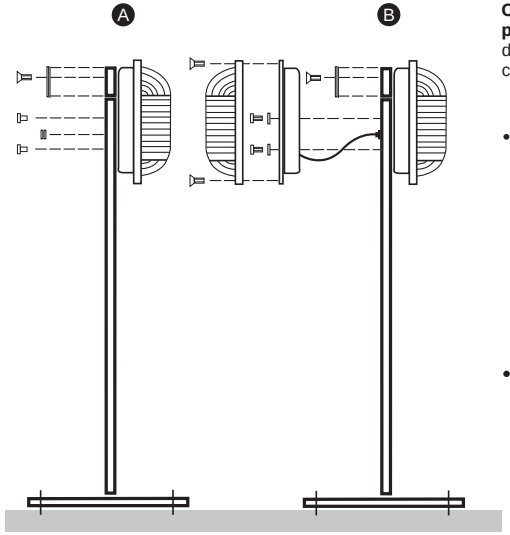

Caractéristiques de l'appareil- signification des symboles portés sur l'étiquette: Prière de se référer aux instructions du luminaire tortuga, que vous trouvez joint au modèle choisi.

- **Conseils pour montage en individuel (fig.A)**

  Faire la connextion électrique de l'appareil au morceau de câble qui est déjà branché au support et procéder à la fixation méchanique (s'assurer d'avoir utilisé les rondelles spéciales de tenue - voir les instructions de l'appareil). Fermer les trous du support avec les bouchons et la membrane livrés à cet effet.

- **Conseils pour montage en double (fig.B)**

  Après avoir monté et branché le premier appareil, avant de fixer le deuxième, faire la connextion électrique du câble avec le domino placé en tête de support et fermer le couvercle.
  Procèder alors au branchement électrique et à la fixation du deuxième appareil.

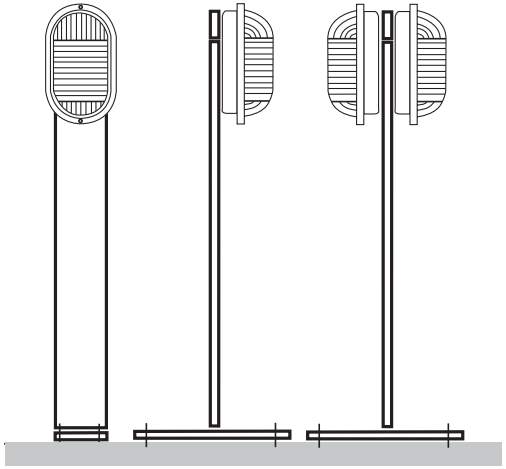

Contrôle qualité
Pour toute réclamation, nous vous prions de bien vouloir contacter notre société ou notre organisation de vente, en citant le numéro de commande et le numéro qui contremarque l'appareil.

CASTALDI
Castaldi Lighting s.r.l.
via Benvenuto Cellini, 8 · 21012 - Cassano Magnago (VA) italy · T +39 0331.706.91 · F +39 0331.706.999
castaldi@castaldilighting.it · www.castaldilluminazione.com